GRUPA : 76

STANDARDI BRODOGRADILIŠTA „SPLIT" „3 MAJ" „ULJANIK"	PIPCI ISPUSNI RAVNI SA ZASJEČNIM PRSTENOM	SB 4839
NP 16	DO 80 °C	1981 - 09

IZVEDBA A - ZA ČELIČNE CIJEVI
IZVEDBA B - ZA BAKRENE CIJEVI

NAZIVNI TLAK NP	ISPITIVANJE VODOM ISPITNI TLAK bar ZA KUĆIŠTE	ZATVARANJE
16	25	16

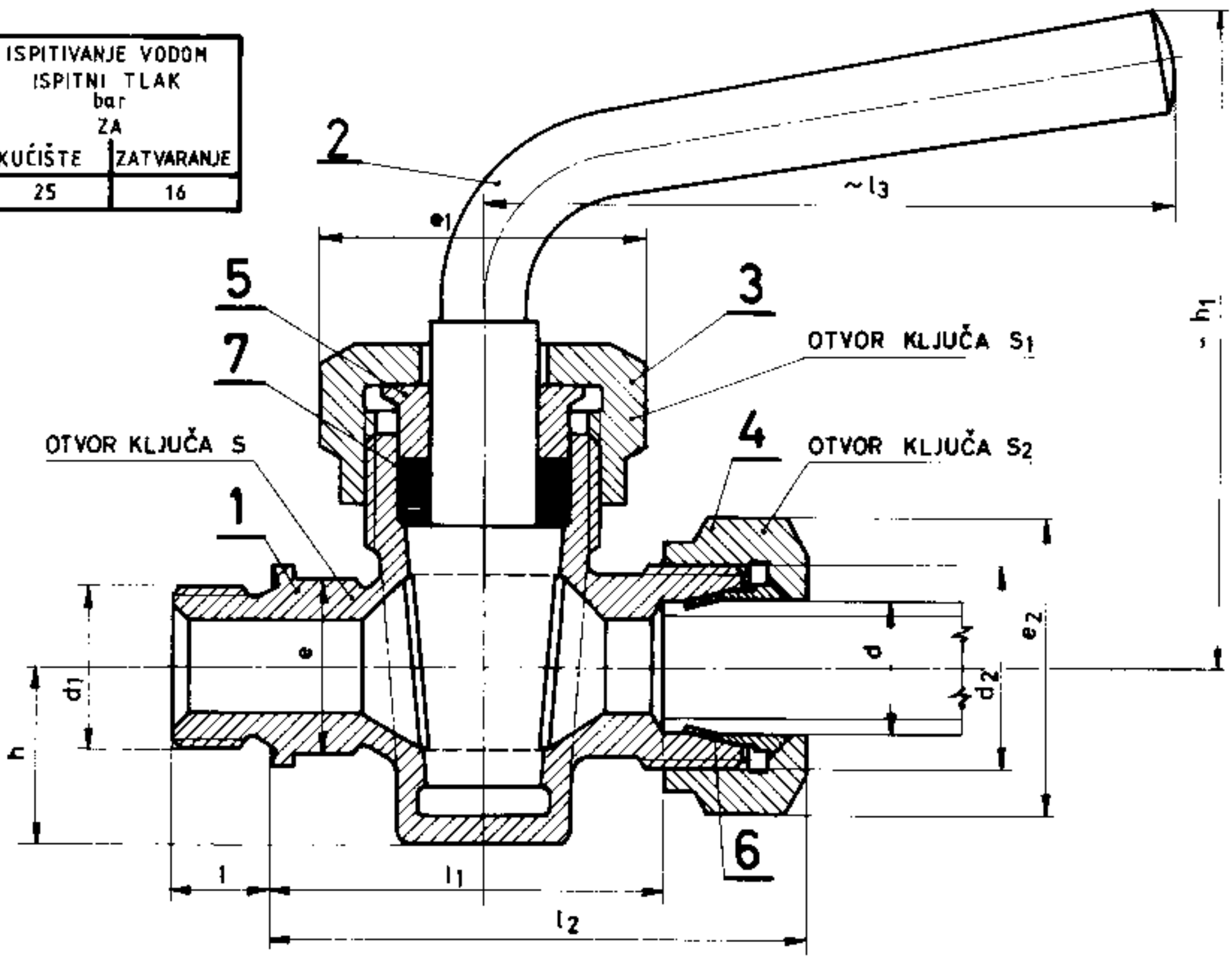

PRIMJER OZNAČAVANJA RAVNOG ISPUSNOG PIPCA IZVEDBE A NAZIVNOG PROMJERA DN 12 ZA VANJSKI PROMJER CIJEVI 16 mm :

PIPAC A 12X16-SB 4839

NAZ.VELIČINA DN	VANJSKI PROMJER CIJEVI d	d_1	d_2	e	e_1	e_2	h	~h_1	l	l_1	1) l_2	~l_3	s	s_1	s_2	MASA ~ kg	
6	10	R 3/8"	M 18 X 1,5	19,6	36,9	25,4	16	70	12	46	62,5	70	17	32	22		
8	12	R 1/2"	M 20 X 1,5	21,9	41,6	27,7	22	81	14	50,5	67	82	19	36	24		
12	16	R 3/4"	M24 X 1,5	27,7	41,6	34,6	23	88	16	51,5	70	92	24	36	30		
16	20	R 3/4"	M30 X 2	27,7	53,1	41,6	28,5	107	16	65,5	87	112	24	46	36		
20	25	R 1"	M36 X 2	34,6	57,7	53,1	34,5	122	18	76	100	123	30	50	46		

NAZ.VELIČINA DN	VANJSKI PROMJER CIJEVI d	1 KUĆIŠTE SB 4843	2 ZATVARAČ	3 MATICA	4 MATICA JUS M.B1. 862	5 BRTVENICA	6 PRSTEN JUS M.B6. 716	7 BRTVA
		KOM. 1	KOM. 1	KOM. 1	KOM. 1	KOM. 1	KOM. 1	KOM. 1
6	10	6	6 SB 1406	3/4" SB 1411	10 T	12 SB 1410	10 T	3 X 3 X 188
8	12	8	8 SB 1406	7/8" SB 1411	12 T	14 SB 1410	12 T	4 X 4 X 170
12	16	12	10 SB 1406	7/8" SB 1411	16 T	14 SB 1410	16 T	4 X 4 X 170
16	20	16	15 SB 1406	1 1/8" SB 1411	20 T	18 SB 1410	20 T	5 X 5 X 216
20	25	20	20 SB 1406	1 3/8" SB 1411	25 T	22 SB 1410	25 T	6 X 6 X 264
MATERIJAL:		PCuPb5Sn5Zn5.01	Cu Zn 37	Cu Zn 39 Pb2	Cu Zn 39 Pb2	Cu Zn 39 Pb2	2)	GRAFIT. AZB. PLETEN.

1) DUŽINE KOD PRITEGNUTIH MATICA 2) ODABIRE PROIZVOĐAČ

3. MAJ	KONTROLIRAO	ISPITAO	ODOBRIO	KOMISIJA